Инструкция по установке опоры рулевого вала (ОРВ2.0) УАЗ Патриот с 2017 года.

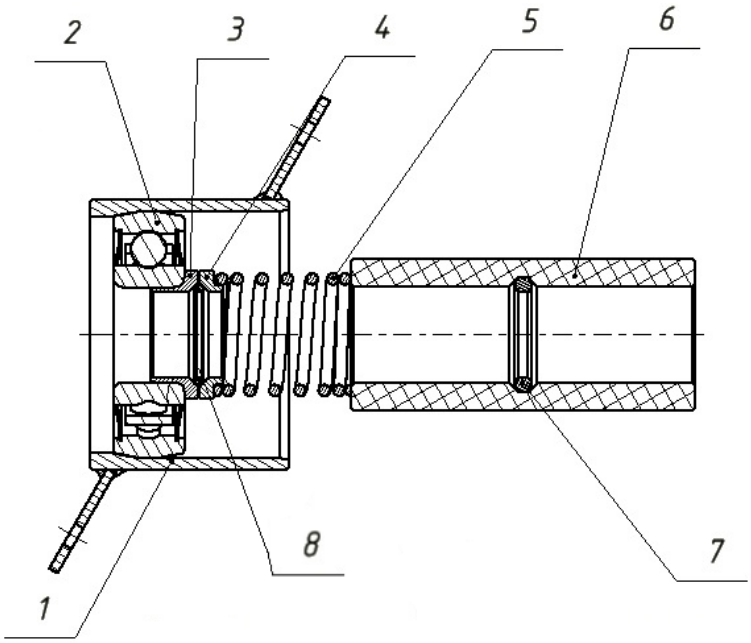

Рисунок 1. 1.Опора; 2. Подшипник; 3. Втулка переходная; 4. Фигурная шайба; 5. Пружина; 6. Втулка дистанционная; 7, 8. Резиновое кольцо.

Опора рулевого вала (ОРВ2.0) подходит для автомобилей УАЗ Патриот с 2017 модельного года с регулируемой по высоте и углу наклона рулевой колонкой. Предназначена для повышения комфортности управления автомобилем, за счет замены резиновой опоры на сферический самоустанавливающийся подшипник качения.

Выставляем рулевое колесо в положение «колеса прямо» и в дальнейшем до окончания работ руль не вращаем, иначе можно повредить шлейф подрулевых проводов.

Отворачиваем болты крепления рулевого вала в моторном отсеке и отодвигаем в сторону бачок с охлаждающей жидкостью. Отсоединяем вал рулевого управления от рулевой колонки, предварительно пометив взаимное положение валов. Отворачиваем 4 гайки крепления прижимной пластины и удаляем резиновую опору рулевого вала. Зачищаем вал наждачной бумагой.

Смазываем внутреннюю часть втулки средством ВД-40 или его аналогами.

Устанавливаем дистанционную втулку (6) с резиновым кольцом внутри (7), надеваем пружину (5), фигурную шайбу (4), резиновое кольцо (8) и подшипник (2). Подсобранный механизм должен свободно перемещаться по валу под действием пружины. Возвращаем подшипник (2) в опору (1) и ориентируем таким образом, чтобы они наделись на шпильки переборки моторного отсека, прижимаем к переборке и притягиваем штатными гайками.

Соединяем вал рулевого управления с рулевой колонкой ориентируясь по меткам.

Возвращаем на место расширительный бачок.

Убедитесь, что пружина через фигурную шайбу воздействует на опорный подшипник.

Соблюдая меры предосторожности, совершите пробную поездку. Периодического обслуживания опоры не требуется.

Внимание! Возможна индивидуальная доработка. Диаметр промежуточного рулевого вала на автомобиле не является классным размером и может иметь значительные отклонения. В тех случаях, когда детали 3 и 4 не надеваются свободно на вал, может потребоваться небольшая доработка абразивными материалами (шлифовальная бумага, напильник, токарный станок на выбор). Данная доработка не влияет на корректную работу изделия и гарантию.

По всем вопросам обращаться:

Сайт: sto22.com, e-mail: waxoyl08@gmail.com, телефон +7-800-700-2522 (звонок бесплатный).